MATILSA
plataformas elevadoras

Management System
ISO 9001:2008
TÜVRheinland CERTIFIED
www.tuv.com
ID 9105060482

**Plataforma elevadora remolcable para trabajos en altura de hasta 9,5 metros y desde 675kilos de peso.**
**Diferentes tipos de alimentación -**
**(230V o Baterías)**
**Homologada para una persona.**
**No necesita ser matriculada.**

**Parma9 estándar**

**Alimentación 230V // Nivel visual para estabilización // Enganche de bola // Cesta de (0,6 x 0,6)m // Eje fijo rueda 4.5 10C // Estabilizadores manuales con micros de seguridad // Controles en cesta y suelo**

MATILSA
plataformas elevadoras

Eje fijo

Semieje

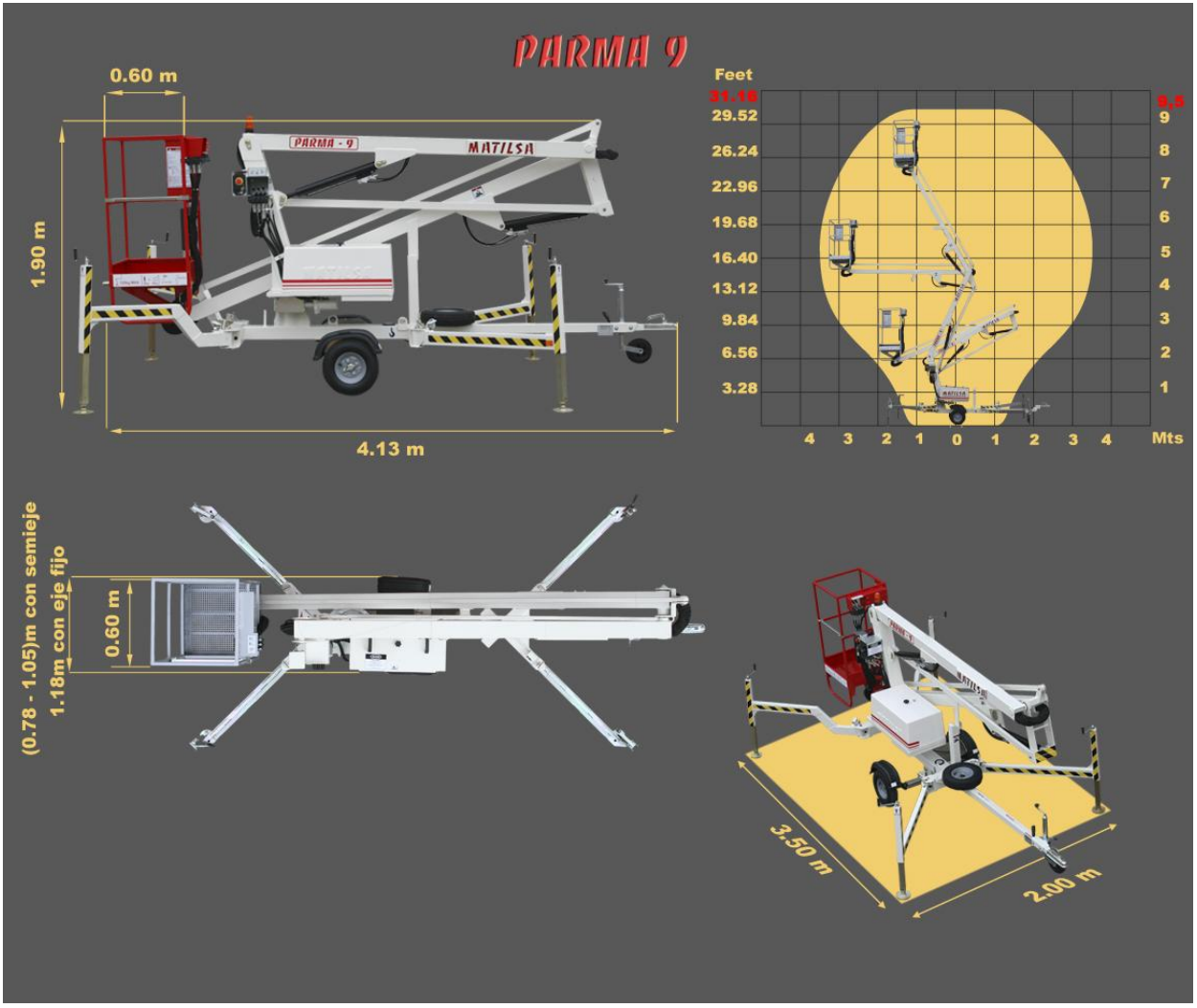


## Lista de accesorios

1. Toma de corriente en cesta
2. Rueda de repuesto
3. Kit de luces para transporte
4. Luz rotativa
5. Con baterías
6. Indicador de carga de baterías
7. Freno de Inercia
8. Semieje
9. Enganche tipo anilla
10. Bajada manual de emergencia en cesta

El accesorio nº7 no es compatible con el nº 5 y el nº 8